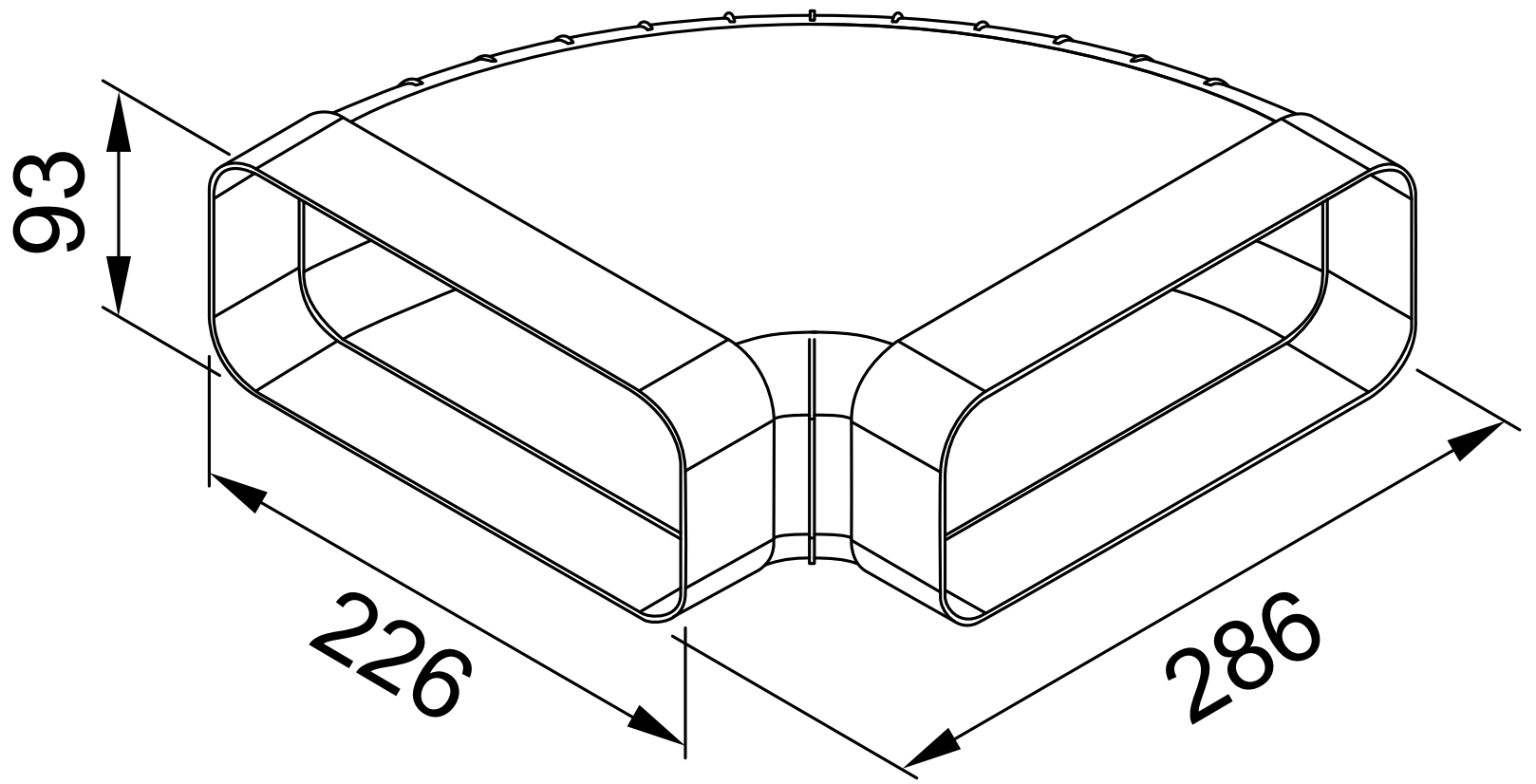
93
226
286